www.lite8.com

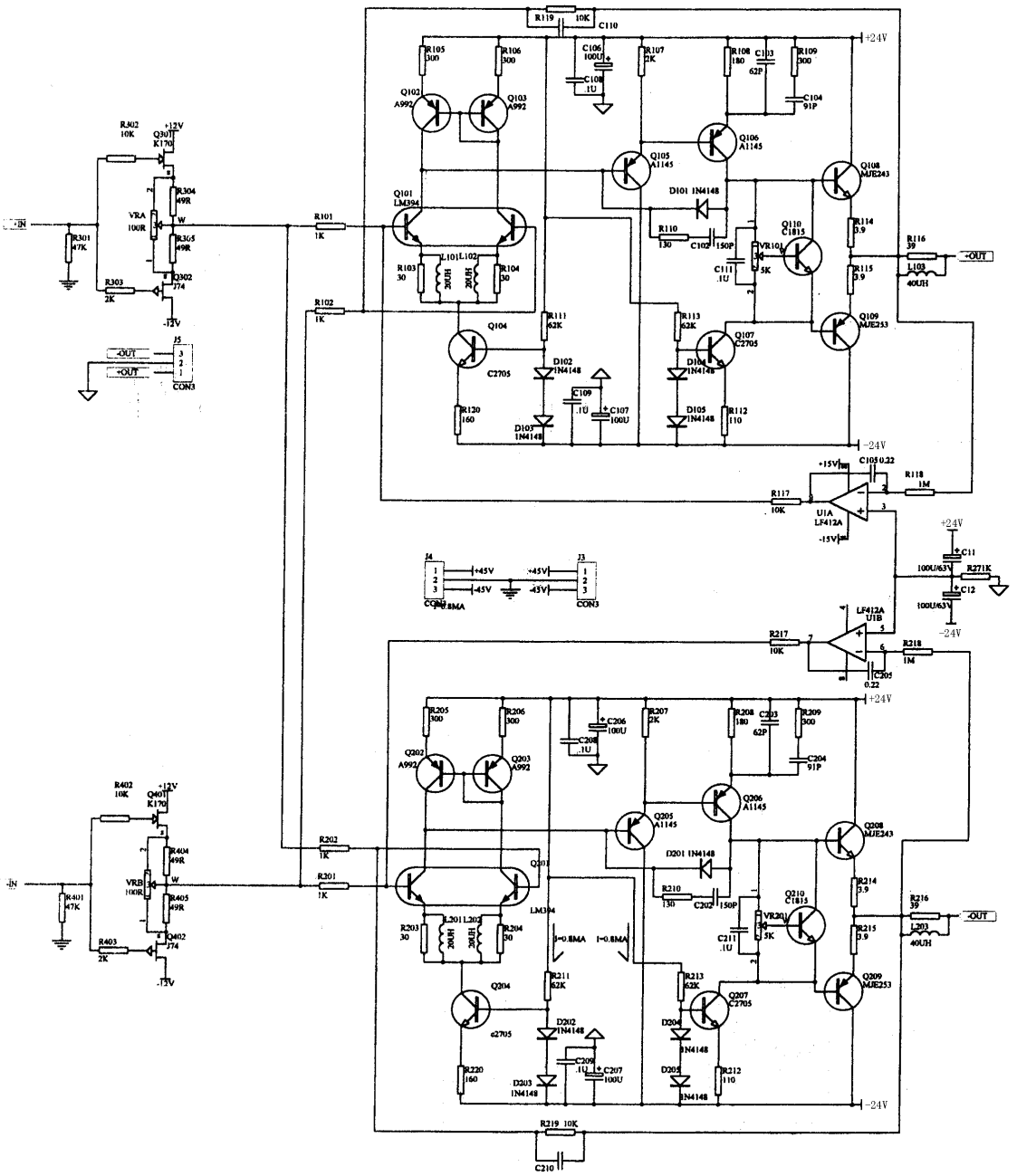

A16 全平衡前级